# 収納開き戸 8尺タイプ

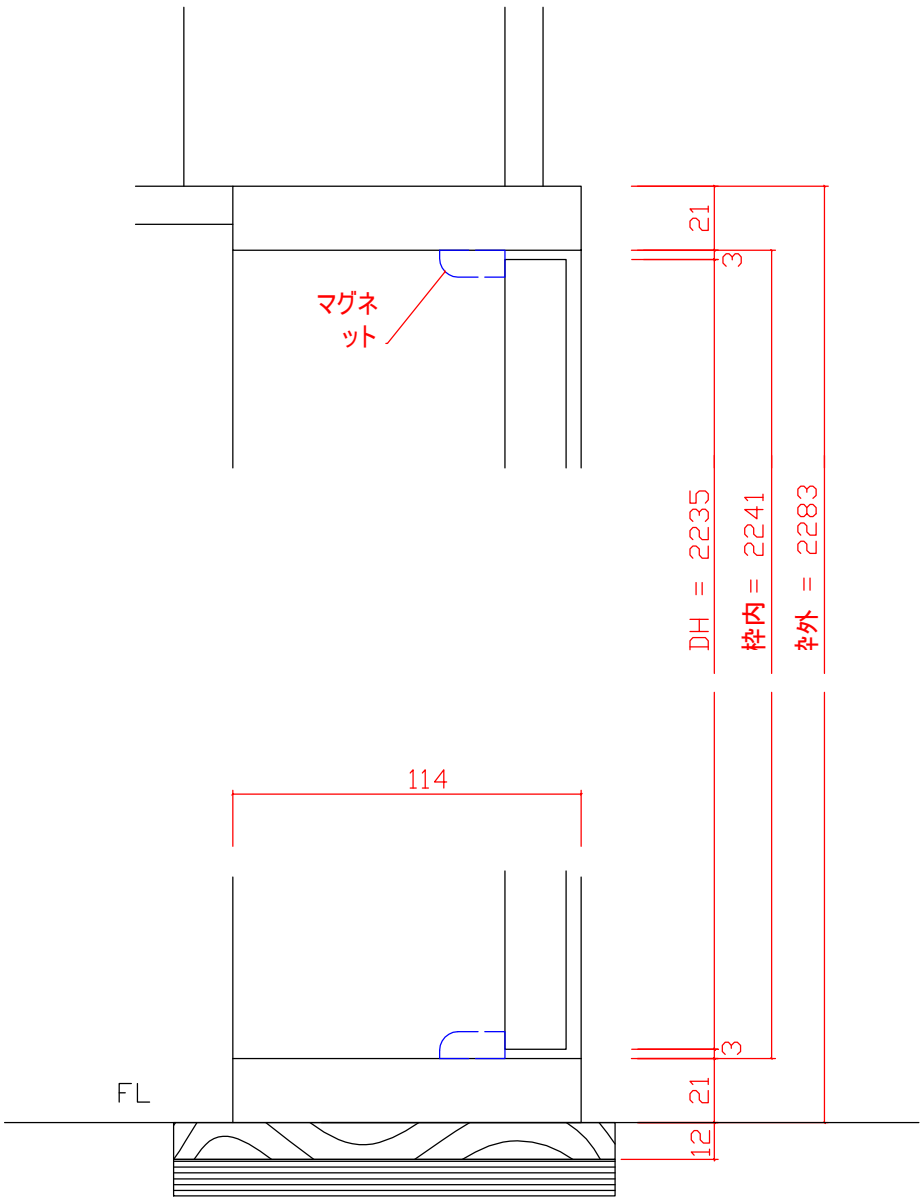
マグネット
21
3
DH = 2235
枠内 = 2241
枠外 = 2283
114
3
21
12
FL

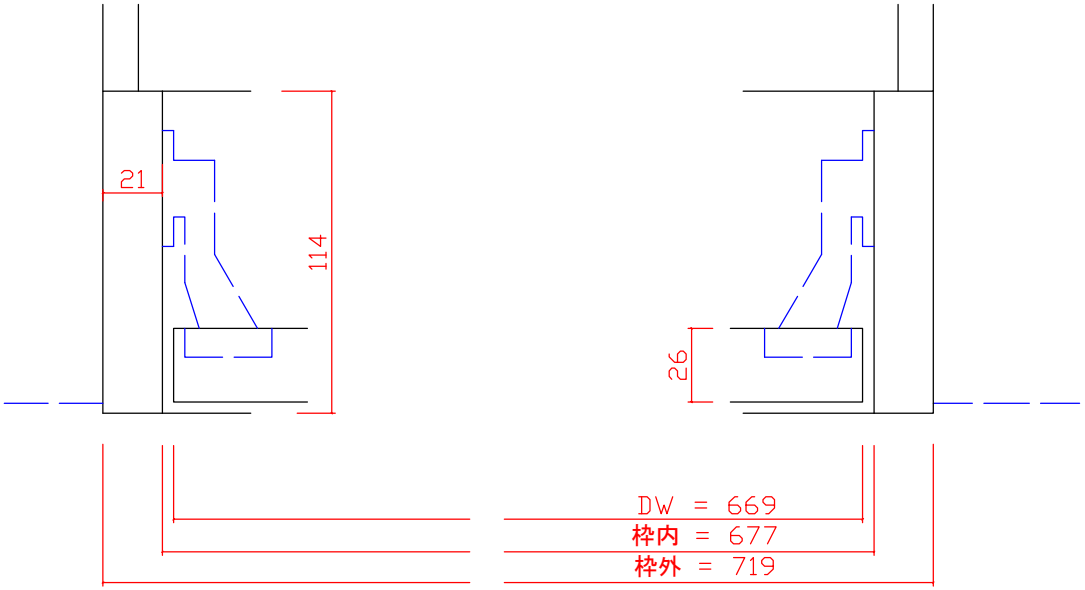
21
114
26
DW = 669
枠内 = 677
枠外 = 719

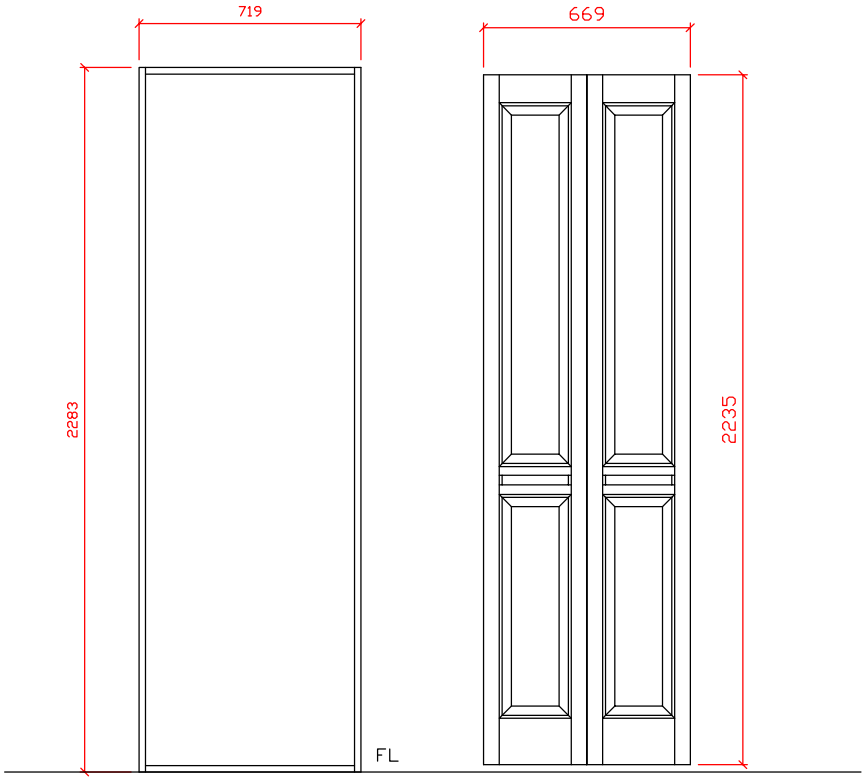
719
669
2283
2235
FL